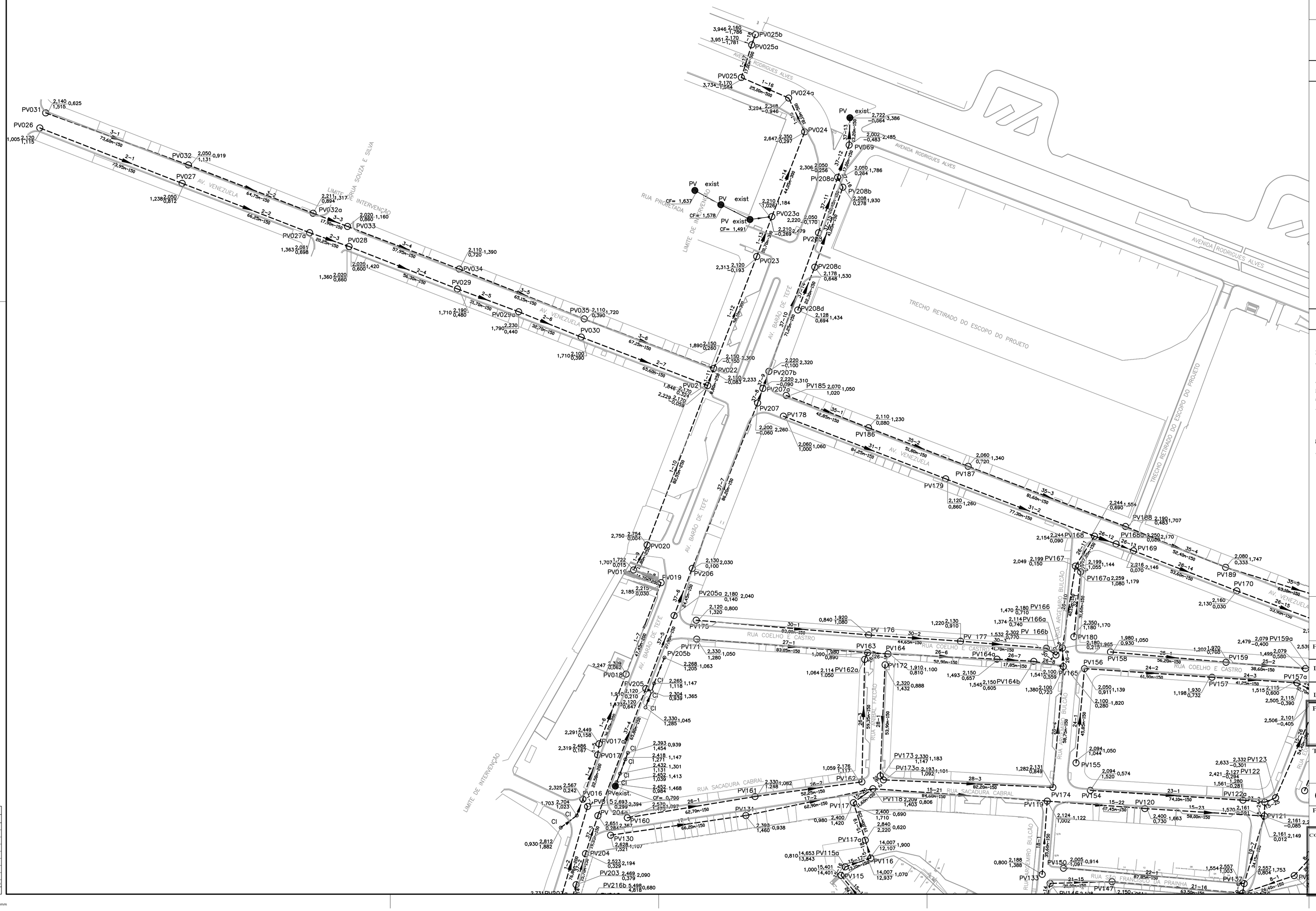


## PLANTA CHAVE

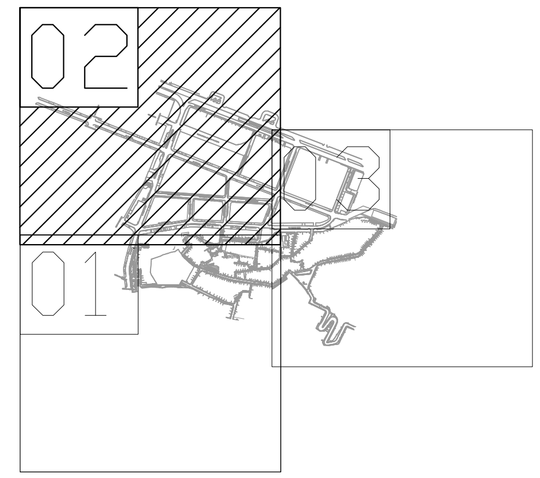


## LEGENDA

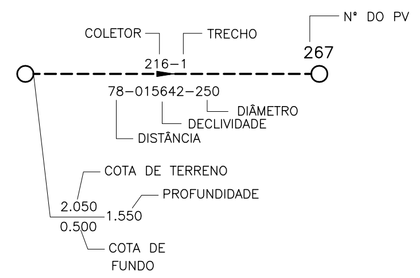


## NOTAS

1 – DIMENSÕES E ELEVAÇÕES EM METRO, DIÂMETROS EM MILÍMETRO, DECLIVIDADE EM METRO POR METRO, EXCETO ONDE INDICADO.
2 – ONDE NÃO INDICADO, DIÂMETRO DA REDE COLETORA ø150mm.
3 – MATERIAL DA REDE COLETORA EM PVC PARA OS DIÂMETROS DE 150 À 300mm. PARA DIÂMETROS SUPERIORES, REDE EM CONCRETO ARMADO, EXCETO ONDE INDICADO.
4 – EM TRECHOS DA REDE COLETORA COM PROFUNDIDADE ACIMA DE 3,00m DEVERÁ SER ULTILIZADA REDE AUXILIAR.
5 – OS DADOS DOS TRECHOS PEDEM SER VIZUALIZADOS NA MEMÓRIA DE CÁLCULO DA REDE COLETORA DE ESGOTO.
6 – PARA A OBTENÇÃO DAS COTAS DE TERRENO FOI UTILIZADA TOPOGRAFIA FORNECIDA PELO CLIENTE.
7 – PARA VERIFICAÇÃO DAS INTERFERÊNCIAS COM A REDE DE DRENAGEM PLUVIAL FORAM UTILIZADOS OS PROJETOS INDICADOS PELO CLIENTE. NOS LOCAIS ONDE NAO EXISTEM PROJETOS FORAM UTILIZADOS OS CADASTROS FORNECIDOS PELO CLIENTE
8 – O PROJETO FOI EXECUTADO COM BASE NO PROJETO DE URBANIZAÇÃO DO PORTO MARAVILHA.
9 – A REDE COLETORA DE ESGOTO SANITÁRIO DEVERÁ SER EXECUTADA NO TERÇO DA RUA CONFORME DES. PE-POR1E-DE-SES-DET-HI-004

NOVA CEDAE

DT - DIRETORIA DE ENGENHARIA
CADASTRO-TÉCNICO

FIRMA
CONSÓRCIO SAÚDE GAMBOA.

LOCAL DA OBRA: ÁREA CENTRAL DOS BAIRROS SAÚDE E GAMBOA

| LOCALIDADE: SAÚDE E GAMBOA | MUNICÍPIO | REGIÃO |
|---|---|---|
| | RIO DE JANEIRO | |

PROPRIETÁRIO:
PREFEITURA DA CIDADE DO RIO DE JANEIRO

TÍTULO:
CADASTRO DE REDE DE ESGOTO SANITÁRIO .
PROJETO PORTO MARAVILHA 1° FASE INTERVENÇÃO - ENTORNO E MORRO DA CONCEIÇÃO

COMPANHIA ESTADUAL DE ÁGUAS E ESGOTOS - CEDAE

| PLANTA BASE: | N° DO ARQUIVO: |
|---|---|
| IPP 287A, 287B | |

| CONFERIDA A PLANTA CADASTRAL: | ACEITA A PLANTA CADASTRAL: | PROJETO NÚMERO: |
|---|---|---|
| EM ___/___/___ | EM ___/___/___ | FOLHA NÚMERO: 02/03 |
| FISCAL | CADASTRO TÉCNICO | ESCALA: 1/1000 |

TABELA DE SETAGEM

| N° | COR | ESP. |
|---|---|---|
| 1 | 7 | 0.2 |
| 2 | 7 | 0.5 |
| 3 | 7 | 0.4 |
| 4 | 7 | 0.3 |
| 5 | 7 | 1.0 |
| 6 | 7 | 0.1 |
| 7 | 7 | 0.6 |
| 8 | 7 | 0.2 |
| 9 | 7 | 0.05 |
| — | OBJETO COLOR | 0.2 |

ORMATO A1
ATERNO: 806 x 574 mm

PE-POR1E-DE-SES-RCE-HI-017-R3